TR200一入一出温度变送隔离器

一入一出，热电阻、热电偶输入，低功耗，高精度，低温漂

TR200一入一出温度变送隔离器，主要应用在控制系统中，提升抗干扰能力。用来接受现场设备的热电阻、热电偶、线性电阻、毫伏等信号，经过隔离、转换、干扰抑制等处理后，向控制室的**DCS**、**PLC**控制系统或其它仪表输出隔离的**4...20mA**电流信号。本仪表采用**24V**供电，输入、输出和电源三隔离。

该系列产品采用紧凑结构设计，安装方便；内部线路的超低功耗设计，大大降低了仪表工作时因元器件散热而产生的温漂，提高了产品的长期稳定性，延长了使用寿命；提高了仪表的测量精度；具有电源反接保护功能，还具备输入输出耐压保护功能；环境温度范围**-30**℃**...+70**℃，可保证仪表在恶劣的环境下正常工作。

主要技术指标

输入信号：

热电阻：**Pt100**、**Pt1000**、**Pt500**、**Cu50**、**Cu100**、**Ni120**、**BA1**、**BA2**、**G53**

电　阻：**0...2000**Ω

热电偶：**B**、**E**、**J**、**K**、**N**、**R**、**S**、**T**、**W3Re-W25Re**

毫　伏：**-50...+100mV**

输出信号：**4...20mA**、**0...20mA**、**0...10mA**

负载电阻：≤**550**Ω

输出精度：≤**0.1% / 0.2**℃ **(RL = 250**Ω；**+**≤**0.02%/100**Ω**)**

冷端补偿精度：≤±**1**℃

隔离电压：≥**1500V AC**（输入 **/** 输出 **/** 电源之间）

绝缘电阻：≥**100M**Ω **(**输入、输出、电源 **/** 外壳**)**

温度漂移：**0.005%FS/1**℃ **(RL=250**Ω **)**

功率消耗：**1W**　**(24V DC** 供电，满载输出**)**

环境温度：**-30**℃**..+70**℃

存储温度：**-40**℃**...+85**℃

安装方式：采用**35mmDIN**导轨安装

接线示例

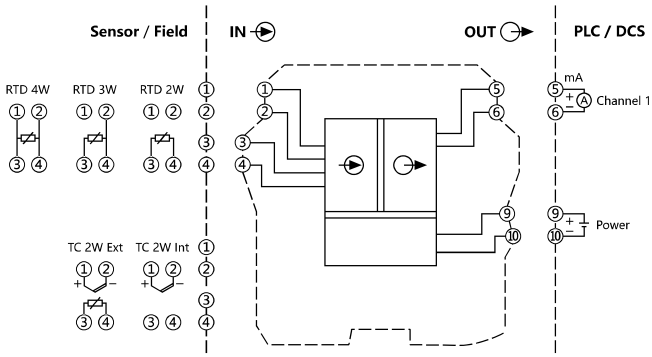

接线说明

输入	
热电阻 **2**线	③白，④红
热电阻 **3**线	③白，④红、②红
热电阻 **4**线	③白、①白，④红、②红
热电偶 内部温度补偿	①**+**，②**-**
热电偶 外部**Pt100**温度补偿	①**+**、②**-**，③白、④红

输出	
电流输出	⑤**+**，⑥**-**

电源	
供电电源	⑨**+**，⑩ **-**

仪表外形与安装尺寸　（单位：**mm**）

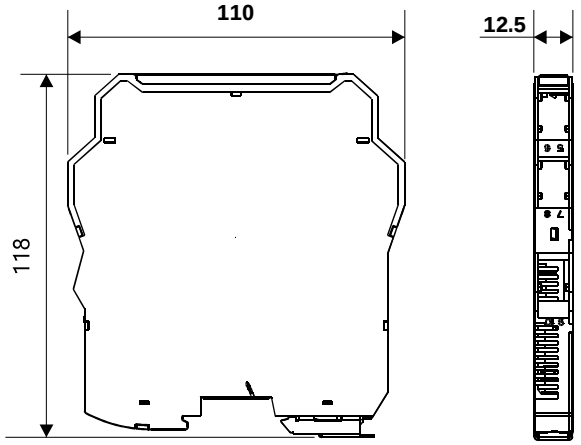

GAILIN
Tel: 021-52668281
E-mial: info@gailin.com
http://www.gailin.com